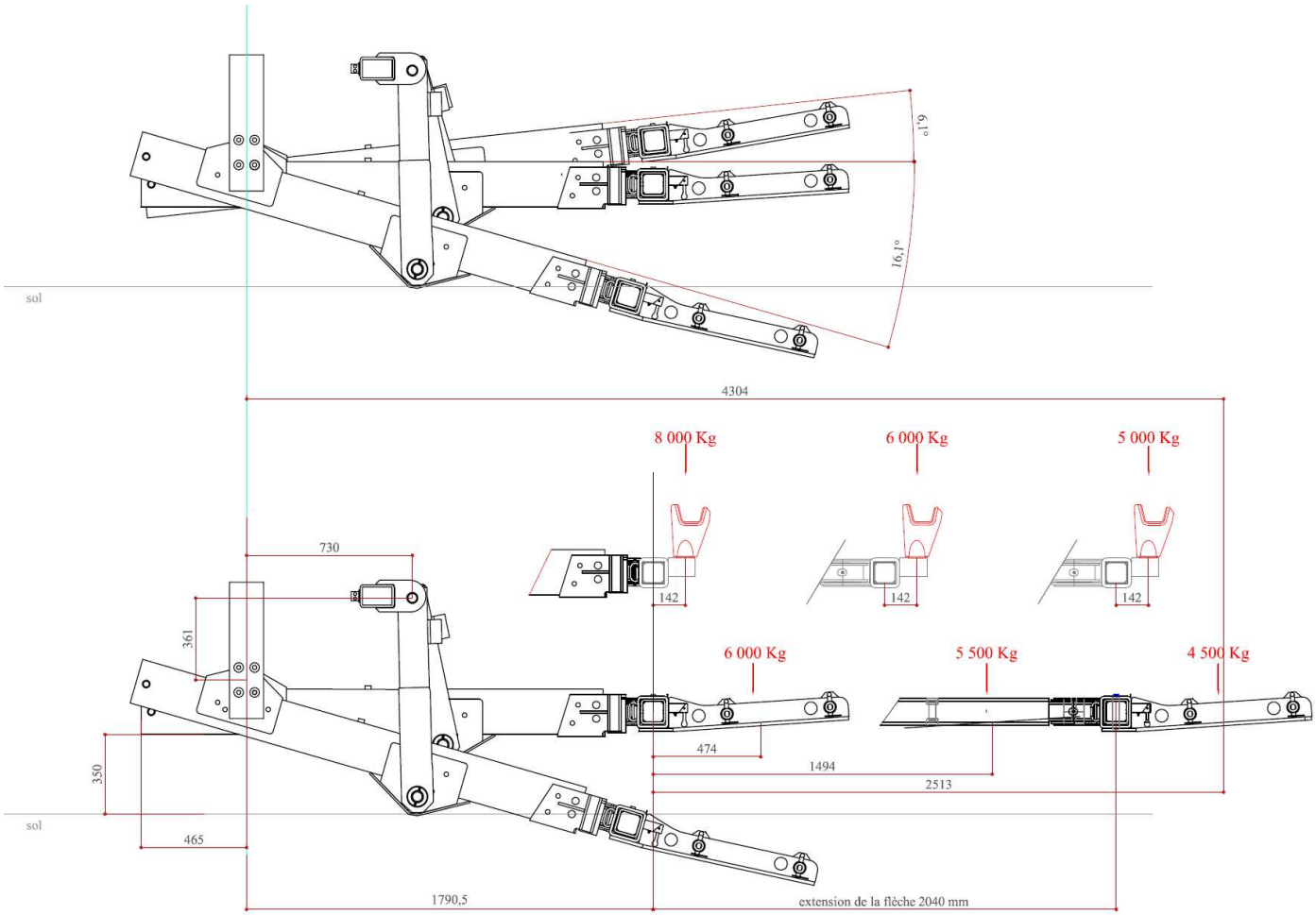## 870-1500 ECOMATIC 6T